WATERPRO
TRATAMIENTO ECOLÓGICO.

I9040P/E

Equipo de prevención de corrosión, incrustaciones y biocontaminacion para torres de enfriamiento industriales.

Introducción

WaterPro es una empresa dedicada a la fabricación de sistemas de prevención de corrosión, incrustaciones calcáreas y biocontaminación por métodos electrolíticos para sistemas que trabajan con agua, ofreciendo una solución completamente amigable con el medioambiente, con resultados superiores y sorprendentes, generando un importante ahorro de dinero y tiempo en mantenimientos, en consumos de agua, de energía, y sin el uso de productos químicos aplicables a los sistemas de refrigeración industrial y torres de enfriamientos.

El sistema I9040P/E es totalmente modular, lo que permite la utilización en medianas o grandes aplicaciones industriales.

Sistema I9040P/E

TRATAMIENTO DE FLUIDOS EN APLICACIONES PARA TORRES DE ENFRIAMIENTO INDUSTRIALES.

Tipo de tratamiento	Electrólisis parcial
Ajuste automático	Dispone
Prevención de óxidos	Dispone
Prevención de incrustaciones	Dispone
Purgue del sistema	Dispone
Alimentación	220 V AC
Tensión de control	Max. 3.00 V
Entrada de agua	2”
Salida de agua	2“
Purgue de fondo	2”
Purgue de aire	Dispone
Soporte de pie	Dispone

Modo de uso

Sistema I9040E

La cantidad de reactores I9040P/E dependera del volumen en metros cúbicos flujo de agua necesaria para cada aplicación.

Evite el uso de productos químicos para la limpieza de tubos y cortagotas

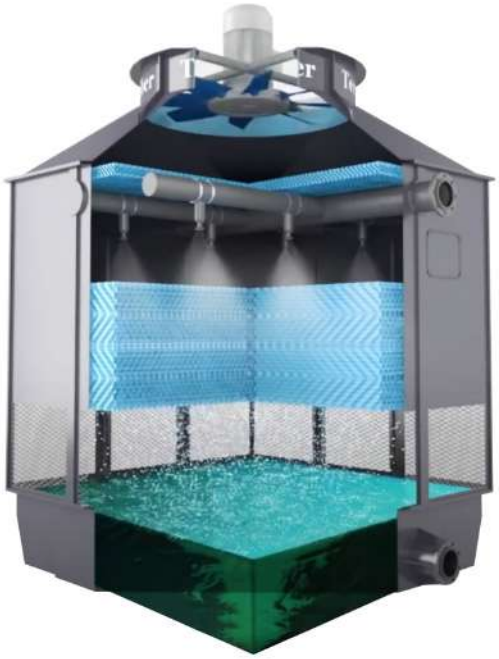

Torre de enfriamiento

PREVENCIÓN DE CORROSIÓN E INCRUSTACIONES PARA TORRES DE ENFRIAMIENTO INDUSTRIALES.

Los reactores WaterPro eliminan los minerales inestables del agua (como el hierro, el carbonato y la sílice) aumentando los ciclos de concentración para generar un importante ahorro de agua y evitar formación de incrustaciones en sus torres de enfriamientos o intercambiadores de calor. Esto aumenta la eficiencia y extiende la vida útil del equipo.

El proceso WaterPro opera a un pH alcalino que protege su equipo contra la corrosión. Mediante la electrólisis parcial, los reactores generan biocidas a partir de los cloruros naturales del agua, lo que proporciona una protección biológica superior contra la legionella y otros biocontaminantes.

El agua resultante se encuentra en equilibrio, una composición de agua sin la capacidad de de formar incrustaciones y debido a su pH, el agua no es corrosiva.

VENTAJAS DEL SISTEMA

- Ahorro en derroches de agua por exceso de purgas de 80%.
- Ahorro en productos químicos 100%
- Ahorros en paradas por problemas del sistema.
- Reduccion de costos de mantenimiento y personal.
- Totalmente eficiente y rentable.
- Sistema modular para pequeñas o grandes aplicaciones.

Aplicaciones para torres de enfriamiento

El sistema WaterPro se conecta al depósito de agua de la torre de enfriamiento y hace circular el agua por sus reactores electrolíticos logrando 3 beneficios fundamentales:

PREVENCION DE INCRUSTACIONES

El proceso electrolítico de los reactores WaterPro provoca una disociación de las sales del agua en iones, precipitando el calcio, magnesio, sílice (y otros cationes) en la pared del reactor que es capaz de precipitar> 30% de calcio del agua antes de que cristalice en incrustaciones, mientras que los minerales restantes se mantienen soluble en el agua.

PREVENCION DE CORROSIÓN

Los iones estables de calcio y magnesio se dejan en estado acuoso mientras el pH se equilibra entre 8,5-9, evitando así la formación de corrosión y aumentando los ciclos de concentración para generar un ahorro importante en el agua de purgas.

PREVENCION DE BIO-CONTAMINACIÓN

En el proceso de electrolisis controlada se activan los cloruros que contiene el agua por la misma naturaleza. Esta reacción física es un potente biocida natural que actúa previniendo los problemas de algas y biocontaminacion en el circuito.

Tecnología WaterPRO para la industria

Los sistemas WaterPro utilizan la tecnología de electrólisis controlada para acondicionar el agua: las sales, los carbonatos, la sílice y los minerales que normalmente se acumulan en las superficies de transferencia de calor del sistema, se depositan en el reactor antes de que cambien y obstruyan las tuberías; La electro oxidación destruyen la materia orgánica que causa micro y macro incrustaciones, para proporcionar resultados superiores de acondicionamiento del agua.

Capacidad de grupos según aplicaciones

El sistema WaterPro está compuesto por uno o varios reactores electrolíticos por donde pasa el agua y se genera una electrolisis controlada. Estos reactores están conectados a un tablero de control electrónico donde se van determinando continuamente los valores del agua para controlar el proceso de electrolisis.

SIN TRATAMIENTO DE FLUIDOS

CON SISTEMA WATERPRO I9040P/E

Reactores industriales

CARACTERÍSTICAS TÉCNICAS	Sistema I9040P	Sistema I9040E
Reactores	Grupo de 2 (Esclavos / Control)	Grupo de 2 (Slave/Master)
Material del tubo y bridas	Hierro en Pintura Epoxi	Acero inoxidable
Material de la base	Acero inoxidable	Acero inoxidable
Soporte anclaje sobre piso	4	4
Sensor de pH	Dispone	Dispone
Sensor de conductividad	Dispone	Dispone
Sistema de tapas	Removibles por tornillo	Removibles por tornillo
Material de las tapas	Acero inoxidable / 8 mm	Acero inoxidable / 8 mm
Caños de entradas y salidas	2" Caños de hierro	2" Caños de acero inoxidable
Díametro del electródo	10 mm	10 mm
Tipo de electródo	Titanio / Aluminio	Titanio / Aluminio
Corriente máxima	20 Amperios	20 Amperios
Tensión de operación máxima	17.30 V	17.30 V
Electrooxidación	Dispone	Dispone
Ajuste de voltaje	Sistema automático	Sistema automático
Indicador de funcionamiento	Dispone	Dispone
Indicador de error	Dispone	Dispone

Dimensiones (escala en mm)
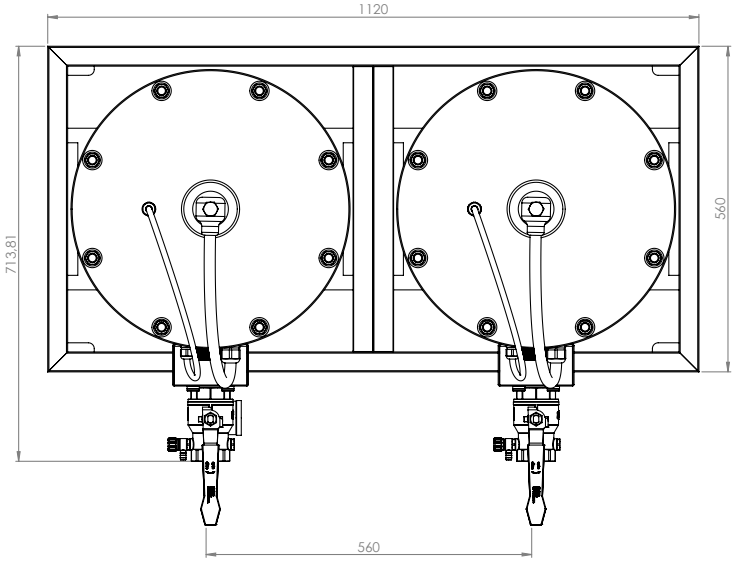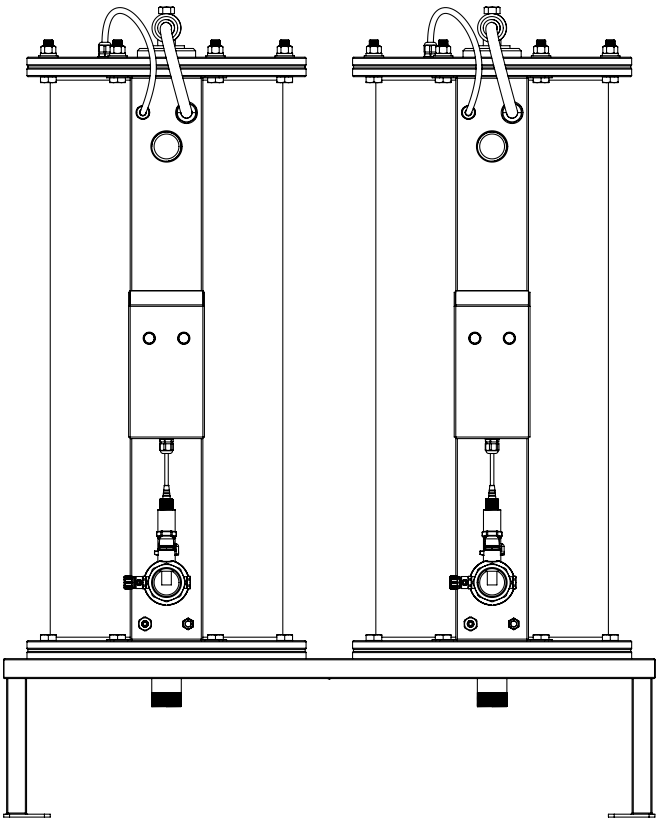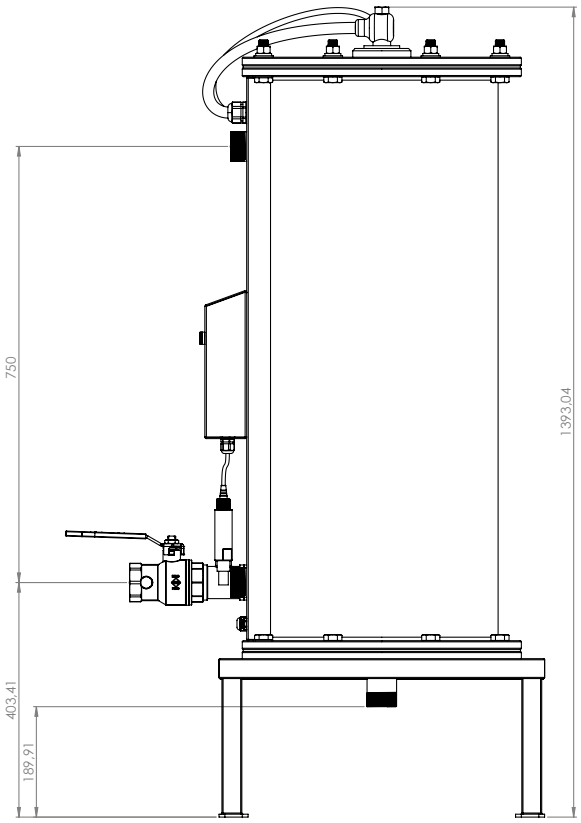
Sistema I9040P/E